田辺三菱製薬工場株式会社　組織図
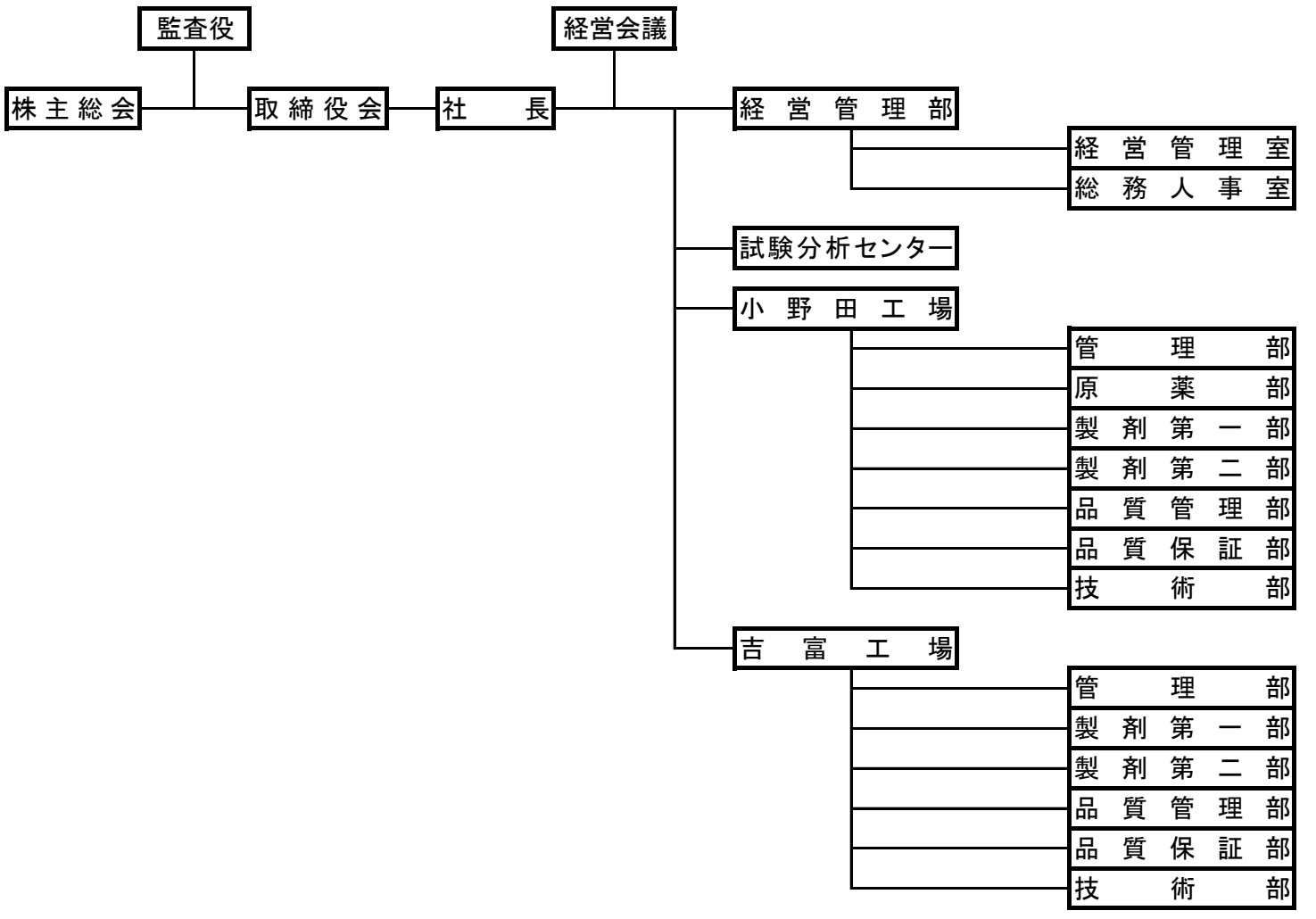
（　2018年10月1日付　）